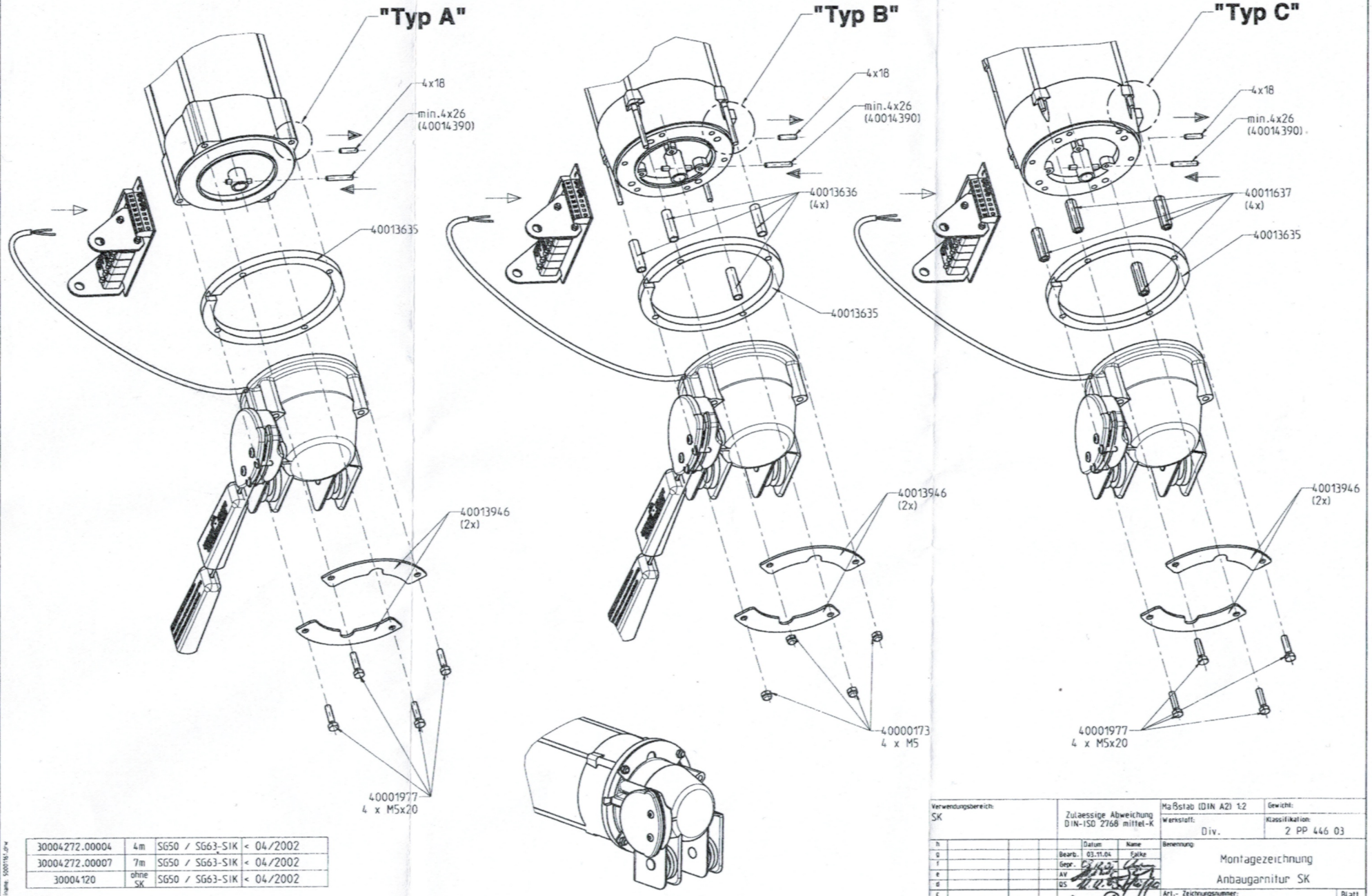

30004272.00004	4m	SG50 / SG63-SIK	< 04/2002
30004272.00007	7m	SG50 / SG63-SIK	< 04/2002
30004120	ohne SK	SG50 / SG63-SIK	< 04/2002